USŁUGI I DORADZTWO BUDOWLANE

nr egz.:

TYTUŁ OPRACOWANIA:

PROJEKT BUDOWLANY

BUDOWY OGÓLNODOSTĘPNEJ, WIELOFUNKCYJNEJ
OTWARTEJ STREFY AKTYWNOŚCI (OSA) W MŁOCKU

INWESTOR:

Gmina Ojrzeń
ul. Ciechanowska 27, 06-456 Ojrzeń

ADRES INWESTYCJI:

Młock dz. nr 445/4 Gm. Ojrzeń
Obręb ewidencyjny 0015 Młock

Kategoria obiektu: VIII

BRANŻA KONSTRUKCYJNO- BUDOWLANA

Projektant:	
mgr inż. Jacek Drajkiewicz nr upr. MAZ/0923/PWBKb/17	

Glinojeck, dnia 22 lutego 2019 r.

TIKA
Jakub Szymański
06-450 Glinojeck, ul. Mazowiecka 21
biuro@tikabud.com
tel. kom. 517 379 648

NIP: 566 199 42 76; REGON: 380008671

SPIS ZAWARTOŚCI

1.	**Dokumenty formalno- prawne**		
	Oświadczenie projektanta, zaświadczenia z MOIIB, uprawnienia		3 – 6
2.	**Projekt budowlany budowy OSA**		
	Opis techniczny do projektu zagospodarowania		7- 10
	Obszar oddziaływania		11
	Informacja BiOZ		12- 16
	Opis techniczny do budowy OSA		17- 20
	Plan zagospodarowania	1:500	21
	Karty techniczne wyposażenia		22- 34

Glinojeck, dnia 22.02.2019r.

OŚWIADCZENIE

W trybie art. 20 Ustawy z dnia 7 lipca 1994r. Prawo budowlane (jednolity tekst Dz. U. z 2018r. poz. 1202 z późniejszymi zmianami) oświadczam, że:

Projekt budowy ogólnodostępnej, wielofunkcyjnej Otwartej Strefy Aktywności (OSA) w Młocku

Inwestor: Gmina Ojrzeń
ul. Ciechanowska 27 06-456 Ojrzeń

Adres inwestycji: Młock, dz. nr 445/4, Gm. Ojrzeń

został sporządzony zgodnie z obowiązującymi przepisami, normami oraz zasadami wiedzy technicznej i jest kompletny z punktu widzenia celu, któremu ma służyć.

BRANŻA KONSTRUKCYJNO- BUDOWLANA	
Projektant: mgr inż. Jacek Drajkiewicz nr upr. MAZ/0923/PWBKb/17	

OPIS TECHNICZNY
do projektu zagospodarowania

1. Podstawa opracowania:

- zlecenie Inwestora;
- mapa do celów projektowych,
- uzgodnienia robocze z Inwestorem;
- wizja projektanta terenie.
- obowiązujące normy i przepisy oraz warunki techniczne, jakim powinny odpowiadać budynki i ich usytuowanie,
- Decyzja nr 5 Ministra Sportu i Turystyki z dnia 01 lutego 2019 r. w sprawie ogłoszenia „Programu rozwoju malej infrastruktury sportowo-rekreacyjnej o charakterze wielopokoleniowym – Otwarte Strefy Aktywności (OSA) EDYCJA 2019”

2. Dane ogólne.

2.1. Przedmiot opracowania.

Przedmiotem opracowania jest budowa ogólnodostępnej, wielofunkcyjnej Otwartej Strefy Aktywności (OSA) w Młocku, sprzyjającej międzypokoleniowej integracji społecznej.

Budowa obiektu w pobliżu miejsca zamieszkania, umożliwi użytkownikom o zróżnicowanej sprawności fizycznej i w różnym wieku, spędzanie wolnego czasu w sposób aktywny.

Teren placu zagospodarowano w taki sposób, aby na terenie stworzyć miejsce do aktywnego spędzenia czasu i rozwoju kultury fizycznej dla lokalnej społeczności wiejskiej w każdym wieku, dać szansę samorealizacji, poczucie uczestnictwa we wspólnocie, pozwolić wyzwalać aktywność i kształtować model zachowań w duchu realizacji sportowej.

2.2. Stan prawny terenu.

Działka stanowi własność Inwestora.

2.3. Położenie i lokalizacja.

Teren objęty opracowaniem znajduje się w m. Młock gm. Gmina Ojrzeń i jest oznaczony nr działki 445/4.

2.4. Istniejący stan zagospodarowania terenu.

Teren działki objętej niniejszym opracowaniem znajduje się przy drodze powiatowej Ojrzeń- Ościsłowo w centrum miejscowości Młock. Projektowana Otwarta Strefa Aktywności znajduje się w odległości większej niż 10 m od istniejącej drogi powiatowej (najmniejsza odległość ok 18,0 m) Dwa zjazdy z drogi powiatowej na działkę bez zmian. Na terenie działki znajdują się budynki użyteczności publicznej: budynek świetlicy wiejskiej oraz budynek Ochotniczej Straży Pożarnej z garażem na wóz strażacki. Działka uzbrojona jest w kanalizację wodociągową, sanitarną oraz deszczową. Wzdłuż wschodniej granicy działki znajduje się rzeka Stawnica. Projektowana inwestycja znajduje się poza obszarem zalewowym rzeki Stawnica.

2.5. Opinia geotechniczna.

Zgodnie z Rozporządzeniem Ministra Transportu Budownictwa i Gospodarki Morskiej z dnia 25 kwietnia 2012 poz. 463 Dz. U. z 2012 r. w sprawie ustalenia geotechnicznych warunków posadawiania obiektów budowlanych oraz w nawiązaniu do wymienionego rozporządzenia, do projektowanego zadania nie ma potrzeby opracowywania opinii geotechnicznej.

3. Urbanistyka.

3.1. Opis ogólny.

Projektuje się wzbogacenie funkcji istniejącego terenu poprzez budowę ogólnodostępnej, wielofunkcyjnej, plenerowej strefy aktywności obsługujący lokalną społeczność.

W pobliżu projektowanego placu, znajdują się drzewa, które będą częściowo stanowiły naturalne zacienienie przed nadmiernym promieniowaniem słonecznym. Projektowana zieleń nada charakter miły i przyjazny człowiekowi otoczenia.

Zagospodarowanie terenu na plac otwartej strefy aktywności polega na :

- wyznaczenie terenu OSA,
- likwidacja poszycia- warstwy ziemi urodzajnej pod teren placu zabaw,

- wykonanie nawierzchni piaszczystej,
- ogrodzenie terenu przewidzianego pod plac zabaw,
- wyposażenie placu w urządzenia siłowni plenerowej,
-wyposażenie placu w urządzenia zabawowe o charakterze sprawnościowym,
-wyposażenie strefy relaksu w urządzenia.

Plac otwartej strefy aktywności przeznaczony będzie dla dzieci, dorosłych oraz osób starszych, stanowić będzie miejsce wspólnego spędzania czasu w sposób aktywny oraz jako część rekreacyjna dla mieszkańców wsi.

Nawierzchnia placu zostanie wykonana jako piaszczysta (w strefach bezpieczeństwa dla wysokości upadku HIC (powyżej 1,0 m), nawierzchnia trawiasta istniejąca bez zmian (w pozostałej części).

3.2. Ukształtowanie terenu.

Po zakończeniu budowy otwartej strefy aktywności objętej opracowaniem, istniejące nawierzchnie uszkodzone w trakcie prowadzenia prac, należy odtworzyć, a teren uporządkować.

3.3. Zieleń

Tereny zielone poza OSA naruszone w trakcie prowadzenia prac należy uporządkować i odtworzyć.

3.4. Informacje dotyczące ochrony konserwatorskiej

W obrębie terenu opracowania nie ma obiektów wpisanych do rejestru zabytków, obiekt nie jest objęty ochroną konserwatorską, nie jest w ewidencji Konserwatora Zabytków, a także nie znajduje się na terenie archeologicznej strefy konserwatorskiej.

Teren planowanej budowy nie jest objęty prawną formą ochrony dziedzictwa kulturowego, dobra kultury współczesnej nie występują.

Teren planowanej inwestycji nie jest w obszarze objętym ochroną przyrody.

3.5. Charakterystyka istniejących i przewidywanych zagrożeń

3.5.1. Zagrożenia dla środowiska naturalnego oraz higieny i zdrowia użytkowników

Obiekt nie wywiera negatywnego wpływu na środowisko, zlokalizowany został na terenie przeznaczonym do tego typu zabudowy, przyjęte w projekcie rozwiązania eliminują zagrożenia dla środowiska zdrowia ludzi.

Planowana inwestycja nie ma negatywnego wpływu na środowisko i zgodnie z Rozporządzeniem Rady Ministrów z dnia 09.11.2010 (Dz. U. Nr 213, poz. 1397) § 2 i 3 nie wymaga uzyskania decyzji środowiskowych uwarunkowaniach realizacji przedsięwzięcia oraz nie występuje konieczność sporządzenia raportu o oddziaływaniu na środowisko dla zakresu przewidzianego w projekcie.

3.5.2. Wpływ eksploatacji górniczej na teren zamierzenia inwestycyjnego

W obrębie terenu inwestycji, ani w bezpośrednim sąsiedztwie nie występują obszary eksploatacji górniczej

3.6. Dostępność obiektu dla osób niepełnosprawnych

Projektowany obiekt nie będzie posiadał żadnych barier architektonicznych i jako taki będzie w całości dostępny dla osób poruszających na wózkach inwalidzkich.

3.7. Wymagania dotyczące ochrony osób trzecich

Planowane przedsięwzięcie nie powoduje naruszenia interesów osób trzecich, w tym:

- pozbawienia dostępu do drogi publicznej,
- pozbawienia możliwości korzystania z infrastruktury technicznej,

3.8. Bilans terenu.

- Powierzchnia działki - 4859,70 m^2
- Powierzchnia istniejących budynków - 432,50 m^2
- Powierzchnia utwardzona - 163,00 m^2
- Powierzchnia biologicznie czynna - 4264,20 m^2

tj 87,75% pow. działki

- Powierzchnia placu zabaw /piasek/ - 488 m^2
- Powierzchnia siłowni plenerowej - 620 m^2
- Powierzchnia strefy relaksu - 250 m^2

Otwarta Strefa Aktywności zostanie wybudowana na nawierzchni ziemnej, w związku z czym projektowana inwestycja nie spowoduje zmiany bilansu powierzchni i wskaźników urbanistycznych, powierzchnia biologicznie czynna (zieleń) nie ulegnie zmianie.

Opracował:

mgr inż. Jacek Drajkiewicz

OPIS TECHNICZNY

do projektu budowy Otwartej Strefy Aktywności

1. Podstawa opracowania:

- zlecenie Inwestora i Umowa z Inwestorem,
- mapa do celów projektowych,
- uzgodnienia robocze z Inwestorem;
- wizja projektanta terenie,
- obowiązujące normy i przepisy oraz warunki techniczne, jakim powinny odpowiadać budynki i ich usytuowanie,
- Decyzja nr 5 Ministra Sportu i Turystyki z dnia 01 lutego 2019 r. w sprawie ogłoszenia „Programu rozwoju malej infrastruktury sportowo-rekreacyjnej o charakterze wielopokoleniowym – Otwarte Strefy Aktywności (OSA) EDYCJA 2019”

3. Podstawa OSA

3.1. Projektowana nawierzchnia piaskowa.

Nawierzchnię placu wykonać jako przepuszczalną, bez konieczności stosowania odwodnień. Nawierzchnię zrealizować zgodnie z wymogami normy PN-EN 1177:2009 (nawierzchnie placów zabaw amortyzujących upadki) w celu zachowania bezpieczeństwa użytkowania, w obrębie strefy bezpieczeństwa elementów zabawowych wyposażenia placu, w strefach bezpieczeństwa dla wysokości upadku HIC powyżej 1,0 m przewiduje się zastosowanie nawierzchni bezpiecznej, w tym wypadku warstwy piasku gr. 30 cm (zgodnie z rysunkami - obszar wydzielony i oznakowany jako nawierzchnia bezpieczna). Projektowana warstwa piasku amortyzuje upadek do wysokości HIC 3,0 m.

Wykonać mechaniczne plantowanie terenu. Teren pod projektowaną nawierzchnię bezpiecznie wykorytować i wyprofilować. Na tak przygotowanym podłożu należy ułożyć nawierzchnię bezpieczną z piasku suchego o uziarnieniu 0,2-0,8 mm o grubości 30 cm.

3.2. Projektowane ogrodzenie terenu.

Teren nie jest ogrodzony, przewiduje się ogrodzenie placu zabaw.

Projektuje się wykonanie ogrodzenia placu zabaw. Ogrodzenie z paneli ogrodzeniowych systemowych szer. 20 cm, wys. 120-125 cm od poziomu terenu. Panel ogrodzeniowy z prętów zabezpieczonych antykorozyjnie (ocynkowane i malowane proszkowo), zgrzewanych punktowo, minimalna grubość drutu 5 mm, oczka 50x200 mm lub inne uzgodnione z Inwestorem. Panele zakończone bezpiecznie - brak ostrych zakończeń. Osadzone na słupkach stalowych. Słupki systemowe - ocynkowane, malowane proszkowo, wykonane z profila 60x40x3 mm, kompletne, z kapturkiem i trzema obejmami. Kolor zielony RAL 6005 lub inny uzgodniony z Inwestorem. Furtka szer. 100 cm, wys. 120-130 cm z zamkiem zamykanym na klucz. W komplecie zawiasy, zamek z wkładką patentową, klamki, elementy montażowe. Elementy furtki ocynkowane i malowane proszkowo w kolorze ogrodzenia.

3.3. Projektowane wyposarzenie siłowni

Obiekt objęty budową nawierzchni i montażem urządzeń jest obiektem o konstrukcji prostej, która nie wymaga wykonywania obliczeń przewidzianych dla konstrukcji nośnych, nie występują w zakresie opracowania żadne elementy, które wymagałyby wykonania takich obliczeń. Konstrukcja fundamentów jest określana przez producenta urządzeń i dostarczana jako komplet wraz z urządzeniami. Urządzenia kotwione w podłożu przy pomocy wylewanego fundamentu betonowego (beton klasy C16/20).

Wszystkie urządzenia siłowni zewnętrznej powinny posiadać certyfikaty zgodności z normami serii PN-EN 16630:2015-06 - Wyposażenie siłowni plenerowych zainstalowanych na stałe – wymagania bezpieczeństwa i metody badań oraz PN- EN 1176:2009 Wyposażenie placu zabaw i nawierzchnie z jej nowelizacjami, wydane przez akredytowaną jednostkę certyfikującą. Certyfikaty Wykonawca jest zobowiązany złożyć wraz z ofertą. Certyfikaty muszą dotyczyć poszczególnych urządzeń siłowni, nie mogą dotyczyć systemu urządzeń.

Wszystkie urządzenia muszą posiadać tabliczki informujące o sposobie wykorzystania danego elementu wyposażenia i przestrzeganiu zasad bezpieczeństwa, trwale zamontowane i wykonane, które spełniają wymogi bezpieczeństwa.

Plac otwartej strefy aktywności wyposażony będzie w urządzenia opisane poniżej, przy czym możliwe jest stosowanie równoważnych, funkcjonalnie zamiennych urządzeń,

spełniających w/w normy, o parametrach jakościowych, technicznych i kolorystycznych opisanych kartach technicznych. Szczegółowe parametry wymagane dla urządzeń oraz zamieszczone ilustracje/ karty techniczne są podstawą do oceny równorzędności ewentualnie proponowanych przez Wykonawców zamienników. Urządzenia powinny odznaczać się wysoką odpornością na oddziaływaniem czynników atmosferycznych oraz uszkodzenia w wyniku aktów wandalizmu.

Proponowane zamienniki powinny mieć parametry równe lub lepsze od przyjętych w projekcie.

Elementy wyposażenia Otwartej Strefy Aktywności:

Siłownia plenerowa:

1. Biegacz wolnostojący
2. Orbiterek
3. Prasa nożna + ławeczka
4. Twister + wahadło
5. Wioślarz
6. Wyciąg górny i wyciskanie leżąc.

Strefa relaksu:

1. Stół betonowy do gry w szachy
2. Stół betonowy do gry w piłkarzyki
3. Ławka z oparciem- 4 szt.

Plac zabaw:

1. Zjazd linowy
2.Huśtawka
3. Zestaw sprawnościowy
4. Regulamin placu zabaw

Na terenie Otwartej Strefy Aktywności zaprojektowano nasadzenia w formie krzewów i drzew liściastych. Rodzaj nasadzania do uzgodnienia z Zamawiającym na etapie wykonawstwa zamierzenia budowlanego.
Zaprojektowano również dwa kosze na śmieci oraz stojak na rowery.

Uwagi:

- Roboty budowlane oraz montażowe wykonać zgodnie z obowiązującymi normami oraz ze Specyfikacją Techniczną Wykonania i Odbioru Robót Budowlanych /załącznik do dokumentacji projektowo- kosztorysowej/
- Parametry i właściwości mechaniczne wszystkich urządzeń wyposażenia Otwartej Strefy Aktywności zgodnie z kartami technicznymi urządzeń.

Opracował:
mgr inż. Jacek Drajkiewicz

INFORMACJA DOTYCZĄCA BEZPIECZEŃSTWA I OCHRONY ZDROWIA

Nazwa zadania:

BUDOWA OGÓLNODOSTĘPNEJ, WIELOFUNKCYJNEJ OTWARTEJ STREFY AKTYWNOŚCI (OSA) W MŁOCKU

Inwestor:

Gmina Ojrzeń
ul. Ciechanowska 27
06-456 Ojrzeń

Adres inwestycji:

Młock dz. nr 445/4 Gmina Ojrzeń
obręb ewidencyjny 0015 Młock

Projektant:

mgr inż. Jacek Drajkiewiicz

Zakres robót:

- roboty ziemne
- roboty betoniarskie
- roboty wykończeniowe

Wykaz istniejących i projektowanych obiektów budowlanych:

Projektuje się budowę ogólnodostępnej, wielofunkcyjnej Otwartej Strefy Aktywności (OSA).
Teren, na którym projektowany jest plac porośnięty jest trawą, znajduje się wzdłuż rzeki Stawnica.

Elementy zagospodarowania działki stwarzające zagrożenie bezpieczeństwa i zdrowia ludzi.

Brak.

Przewidywane zagrożenia występujące podczas realizacji robót budowlanych:

- Wykopy do 1,0 m
- możliwość porażenia prądem przy użyciu elektronarzędzi, zwłaszcza podczas wykonywania robót w środowisku mokrym,
-możliwość upadku przedmiotu z wysokości,

Teren budowy lub robót powinien być skutecznie zabezpieczony przed osobami postronnymi.

Sposób prowadzenia instruktażu pracowników przed przystąpieniem do realizacji robót budowlanych.

Wszystkie osoby biorące udział w budowie obiektu budowlanego powinny posiadać aktualne szkolenia z zakresu bezpieczeństwa i higieny pracy zgodnie z Rozporządzeniem Ministra Pracy i Polityki Socjalnej z dnia 28 maja 1996 r w sprawie szczegółowych zasad szkolenia w dziedzinie bezpieczeństwa i higieny pracy DZ.U. Nr 62 poz. 285 z dnia 1 czerwca 1996 r. Ponadto każdy z pracowników przed przystąpieniem do robót na budowie

powinien uzyskać szczegółowy instruktaż dotyczący możliwych zagrożeń bezpieczeństwa i zagrożeń zdrowia a także skalę i miejsce powstania zagrożeń oraz zasad postępowania przy wykonywaniu prac niebezpiecznych oraz możliwości pierwszej pomocy i ewakuacji z miejsc zagrożonych. Pracownicy powinni zostać także poinstruowani na temat zastosowania środków i zasad bezpieczeństwa, które mają na celu wyeliminowanie powstawanie sytuacji zagrażających bezpieczeństwu i zdrowiu ludzi. Instruktaż pracowników powinien obejmować także:

a) imienny podział pracy,
b) kolejność wykonywania zadań,
c) wymagania bezpieczeństwa i higieny pracy przy poszczególnych czynnościach.

<u>Środki techniczne i organizacyjne zapobiegające niebezpieczeństwom wynikającym z wykonywania robót budowlanych:</u>

- roboty budowlane przeprowadzać zgodnie z projektem i pod nadzorem osoby uprawnionej do kierowania pracami budowlanymi
- teren budowy wydzielić i odpowiednio oznakować,
- materiały składować w odpowiednim miejscu i w taki sposób aby nie stwarzały zagrożenia dla ludzi,
- stosować rusztowania spełniające wymagania normowe o wystarczającej powierzchni roboczej i przystosować je do przenoszenia złożonego obciążenia,
- funkcje operatorów maszyn o napędzie silnikowym oraz urządzeń typu spawarka powierzyć osobom o odpowiednich (udokumentowanych) kwalifikacjach,
- zatrudniać pracowników z aktualnymi badaniami lekarskimi i wyposażyć ich w niezbędną odzież ochronną i zabezpieczenie (np. kaski, okulary, maski przyciemniające, fartuchy spawalnicze, rękawice, szelki itp.),
- budowa musi być wyposażona w odpowiedni sprzęt do gaszenia pożaru nieautomatyczne gaśnice muszą być łatwo dostępne i proste w użyciu
- w pasie komunikacyjnym, należy zapewnić użytkownikom budowy bezpieczne przejście i odpowiednie środki ochronne.
- strefy zagrożenia muszą być wyraźnie oznakowane.
- pracodawca musi w każdej chwili zapewnić możliwość udzielenia pierwszej pomocy oraz wezwania przeszkolonego personelu.
- pracownikom, którzy ulegli wypadkowi lub nagle zachorowali, należy zapewnić transport do punktu pomocy medycznej.

- wszędzie tam, gdzie wymagają tego warunki pracy, środki pierwszej pomocy muszą być łatwo dostępne
- środki pierwszej pomocy muszą być odpowiednio oznakowane i łatwo dostępne
- adres i numer telefonu lokalnego pogotowia ratunkowego musi być umieszczony w widocznym miejscu
- pracownikom należy umożliwić spożywanie posiłków w odpowiednich warunkach oraz odpowiednią ilość wody pitnej
- pracownicy muszą być chronieni przed wpływami atmosferycznymi, które mogą oddziaływać na ich zdrowie i bezpieczeństwo.
- drabiny muszą być wystarczająco wytrzymałe i prawidłowo konserwowane. Muszą one być właściwie użytkowane i ustawiane w odpowiednich miejscach, zgodnie z przeznaczeniem
- wszystkie urządzenia i akcesoria przeznaczone do podnoszenia, łącznie z ich częściami, elementami, kotwami i podporami muszą być:

a) właściwie zaprojektowane i zbudowane oraz wytrzymałe stosownie do wykonywanych czynności;
b) właściwie zainstalowane i użytkowane;
c) utrzymywane w stanie zapewniającym sprawność
d) sprawdzane i poddawane okresowym testom oraz kontrolom zgodnie z obowiązującymi przepisami;
e) obsługiwane przez wykwalifikowanych, odpowiednio przeszkolonych pracowników

Instalacje i wyposażenie znajdujące się pod ciśnieniem muszą być sprawdzane i poddawane regularnym testom oraz kontrolom zgodnie z obowiązującymi przepisami.

Wykonywanie prac szczególnie niebezpiecznych dla bezpieczeństwa i zdrowia ludzi należy zapewnić co najmniej dwie osoby.

Do prac takich należą między innymi:

- prace spawalnicze, cięcie gazowe
- prace wykonywane w pobliżu nie osłoniętych urządzeń elektroenergetycznych lub ich części, znajdujących się pod napięciem

W sytuacjach, kiedy nie można uniknąć zagrożeń lub nie można ich wystarczająco ograniczyć za pomocą środków ochrony zbiorowej lub odpowiedniej organizacji pracy, powinny być stosowane środki ochrony indywidualnej, które powinny być odpowiednie do istniejącego zagrożenia i nie powodować same z siebie zwiększonego zagrożenia, uwzględniać warunki istniejące w danym miejscu pracy, uwzględniać wymagania ergonomii oraz stan zdrowia pracownika, a także być odpowiednio dopasowane do użytkownika.

Opracował:
mgr inż. Jacek Drajkiewicz

INFORMACJA O OBSZARZE ODDZIAŁYWANIA OBIEKTU

Na terenie działki nr 445/4 położonej w miejscowości Młock Gm. Ojrzeń planuje się budowę ogólnodostępnej, wielofunkcyjnej Otwartej Strefy Aktywności (OSA).
Obszar oddziaływania projektowanej inwestycji nie wykracza poza granicę działki, jego użytkowanie nie wpłynie na pogorszenie istniejącego stanu działek sąsiednich.
Przy ustalaniu obszaru oddziaływania inwestycji uwzględniono:

- Rozporządzenie Ministra Infrastruktury z dnia 12.04.2002r. w sprawie warunków technicznych, jakim powinny odpowiadać budynki i ich usytuowanie (Dz.U. nr 75 poz.690 z późniejszymi zmianami)
  §§ 12,13,14,18,19,21,22,23,31,36,271,272,273.
- Ustawa z dnia 7.07.1994r. Prawo Budowlane (Dz.U. z 2013r. poz. 1409 z późniejszymi zmianami) – art. 5 ust. 1.
- Załącznik do Rozporządzenia Ministra Środowiska z dnia 14.06.2007r. w sprawie dopuszczalnych poziomów hałasu w środowisku (Dz.U. z 2007r. nr 120 poz.826 z późniejszymi zmianami).
- Rozporządzenie Ministra Infrastruktury z dnia 6.02.2003r. w sprawie bezpieczeństwa i higieny pracy podczas wykonywania robót budowlanych (Dz.U. z 2003r. nr 47 poz. 401). Na podstawie § 21 ust. 2.
- Ustawa z dnia 23.07.2003r. o ochronie zabytków i opiece nad zabytkami (Dz.U. z 2014r. poz. 1446) – art. 16,17,19.

Opracował:
mgr inż. Jacek Drajkiewicz

USŁUGI GEODEZYJNE
mgr inż. Urszula Sobczyńska
ul. Bojanowskiego 7/16, 06-400 Ciechanów
tel. 606-715-493
NIP 566-104-12-34 REG. 130179372

MAPA DO CELÓW PROJEKTOWYCH SKALA 1 : 500		
Oznaczenie kancelaryjne zgłoszonej pracy geodezyjnej		G.I.6640.175.2019
Zasięg opracowania		[redacted]
Jednostka ewidencyjna	Ojrzeń	140206_2
Obręb ewidencyjny	Młock	140206_2.0015
Godło mapy		7.186.16.18.4.3
Nazwa układu współrzędnych	prostokątnych płaskich	2000/7
	wysokości	Kronsztad 86
Data opracowania		09.02.2019r.

Wykonał:

Geodeta Uprawniony
mgr inż. Urszula Sobczyńska
nr upr. 13001

Poświadcza się, że niniejszy dokument został opracowany w wyniku prac geodezyjnych i kartograficznych, których rezultaty zawiera operat techniczny wpisany do ewidencji materiałów państwowego zasobu geodezyjnego i kartograficznego

Organ prowadzący państwowy zasób geodezyjny i kartograficzny	STAROSTA CIECHANOWSKI
Identyfikator ewidencyjny materiału zasobu - operatu technicznego	P.1402.2019.296
Data wpisania operatu technicznego do ewidencji materiałów zasobu	2019.02.11
Imię, nazwisko i podpis osoby reprezentującej organ	Z up. STAROSTY mgr inż. Andrzej Gronowski Kierownik Powiatowego Ośrodka Zasobu Geodezyjno-Kartograficznego

PROJEKT ZAGOSPODAROWANIA TERENU SKALA 1:500

BUDOWA OGÓLNODOSTĘPNEJ, WIELOFUNKCYJNEJ OTWARTEJ STREFY AKTYWNOŚCI (OSA) W MŁOCKU

INWESTOR: Gmina Ojrzeń
ul. Ciechanowska 27
06-456 Ojrzeń

ADRES BUDOWY: Młock dz. nr 445/4 gm. Ojrzeń
Obręb ewidencyjny: Młock 0015

Legenda:

URZĄDZENIA SIŁOWNI PLENEROWEJ

1. Biegacz wolnostojący
2. Orbiterek
3. Prasa nożna + ławeczka
4. Twister + Wahadło
5. Wioślarz
6. Wyciąg górny i wyciskanie siedząc

URZĄDZENIA STREFY RELAKSU

7. Stół do gry w szachy
8. Stół do gry w piłkarzyki
9. Ławka z oparciem

URZĄDZENIA PLACU ZABAW

10. Zjazd linowy
11. Huśtawka
12. Zestaw sprwanościowy
13. Regulamin placu zabaw

A'B'C'D'E'F' Granice obszaru będącego przedmiotem aktualizacji
ABCDEFGHI Granice działki objętej niniejszym opracowaniem
Projektowane kosze na śmieci
Projektowany stojak na rowery
Projektowane krzewy liściaste
Projektowane drzewa liściaste
Projektowana nawierzchnia piaskowa
Istniejąca nawierzchnia trawiasta
Projektowane ogrodzenie placu zabaw
Projektowane wejście /furtka/

Inwestor

GMINA OJRZEŃ
06-456 Ojrzeń ul. Ciechanowska 27

Jednostka projektowa

USŁUGI I DORADZTWO BUDOWLANE
„TIKA" JAKUB SZYMAŃSKI
06-450 Glinojeck ul. Mazowiecka 21

Obiekt	Budowa ogólnodostępnej, wielofunkcyjnej Otwartej Strefy Aktywności (OSA) w Młocku	Skala rys. 1:500	
Adres	Młock dz. nr 445/4 Gmina Ojrzeń	Data: 22.02.2019	
Projektant	mgr inż. Jacek Drajkiewicz upr. nr MAZ/0923/PWBKb/17 specjalność konstrukcyjno- budowlana	Podpis:	
Nazwa rys.	Zagospodarowanie terenu	Nr rys.1	Str.

Karta techniczna- HUŚTAWKA

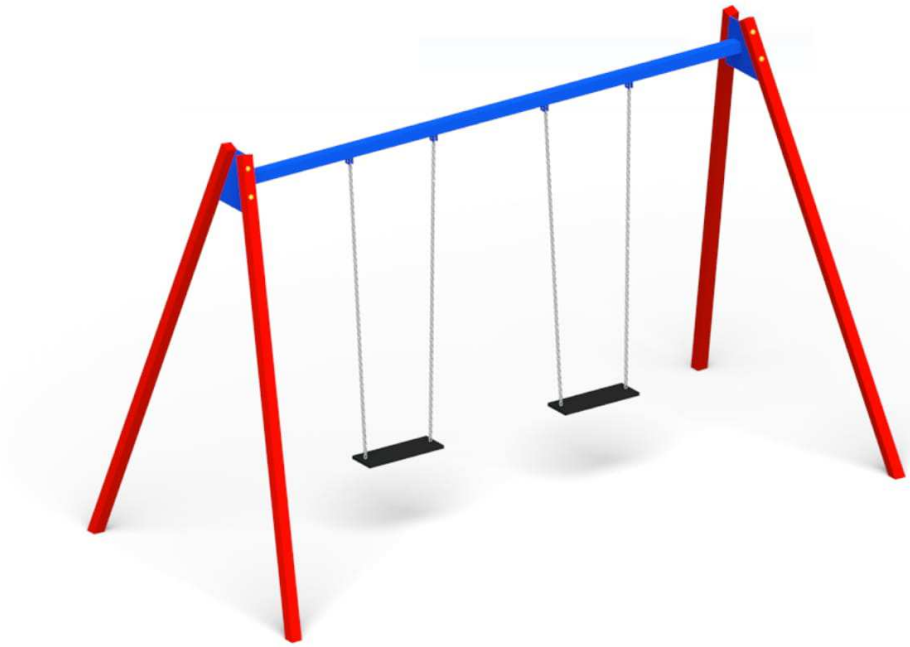

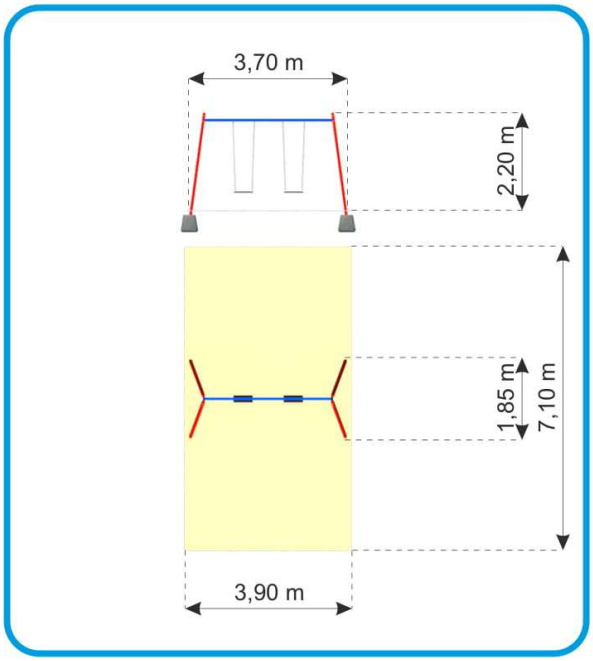

Elementy nośne urządzenia wykonane z metalu zabezpieczonego antykorozyjnie i malowanego proszkowo. Łańcuchy wykonane ze stali nierdzewnej. Elementy mocowań wykonane ze stali węglowej konstrukcyjnej są malowane proszkowo lub ocynkowane. Wszystkie połączenia śrubowe wykonane z użyciem elementów ocynkowanych, a ich końce zabezpieczone plastikowymi kapslami, poprawiającymi bezpieczeństwo.

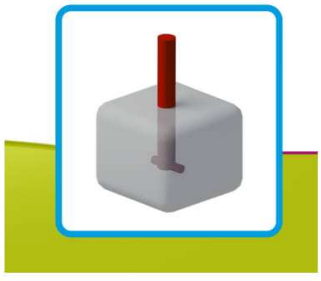

KARTA TECHNICZNA

Urządzenie siłowni zewnętrznej- "BIEGACZ"

Montowany: w wersji wolnostojącej

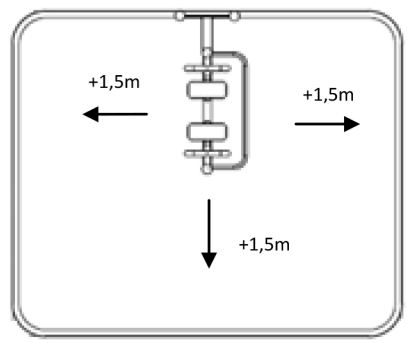

Wymiary urządzenia: (dł. x szer. x wys.) : 140 x 63 x 150 cm
strefa bezpieczna : 410 x 360 cm

Opis produktu: Przyrząd sprzyjający ogólnemu rozwojowi naszego ciała. Poprawia ogólną kondycję organizmu. Poprawia ruchliwość kończyn dolnych, równoważy i koordynuję pracę całego ciała. Urządzenie posiada instrukcję obsługi urządzenia.

Specyfikacja urządzenia:

- **Rury stalowe o grubości ścianki od 2,9-4mm**
- **Średnice rur 25,4; 33,7; 42,4 ; 48,3; 60,3; 76,1; 88,9; 114,3; 139,7 mm**
- **Zabezpieczone antykorozyjnie poprzez cynkowanie i malowanie proszkowe**
- **Siedziska oraz stopnice wykonane ze stali ryflowanej – antypoślizgowe**
- **Gumowe części amortyzujące (odbojniki) , łożyska kulkowe, bezobsługowe, śruby metryczne nakrętki kołpakowe zabezpieczone przed odkręceniem, elementy swobodnie opadające posiadają amortyzatory**
- **Ograniczniki uniemożliwiające nadmierne wychylenie elementów wahających się, wszystkie zderzenia są tłumione**
- **Elementy urządzenia wykończone w sposób eliminujący posiadanie ostrych krawędzi, wystających gwintów itp.**
- **Maksymalne obciążenie na urządzeniu 150 kg**
- **Minimalny wzrost osoby ćwiczącej 140cm**
- **Montaż poprzez zabetonowanie nóg konstrukcji na głębokość 30-60cm**
- **Uchwyty – rączki wykonane z polichlorku winylu**

Wyprodukować w Polsce w oparciu o normę: PN-EN 16630:2015,
w kolorze pomarańczowym RAL 2003.

KARTA TECHNICZNA

Urządzenie siłowni zewnętrznej- "ORBITREK"

Montowany: wersji wolnostojącej

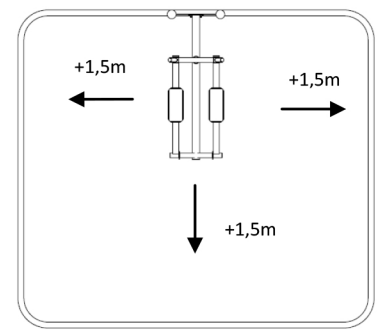

Wymiary urządzenia: (dł. x szer. x wys.) : 105 x 56 x 158 cm
strefa bezpieczna: 400 x 356 cm

Opis produktu: Przyrząd sprzyjający ogólnemu rozwojowi naszego ciała. Poprawia ogólną kondycję organizmu. Poprawia ruchliwość kończyn dolnych, równoważy i koordynuję pracę całego ciała. Urządzenie posiada instrukcję obsługi urządzenia.

Specyfikacja urządzenia:

- **Rury stalowe o grubości ścianki od 2,9-4mm**
- **Średnice rur 25,4; 33,7; 42,4 ; 48,3; 60,3; 76,1; 88,9; 114,3; 139,7 mm**
- **Zabezpieczone antykorozyjnie poprzez cynkowanie i malowanie proszkowe**
- **Siedziska oraz stopnice wykonane ze stali ryflowanej – antypoślizgowe**
- **Gumowe części amortyzujące (odbojniki) , łożyska kulkowe, bezobsługowe, śruby metryczne nakrętki kołpakowe zabezpieczone przed odkręceniem, elementy swobodnie opadające posiadają amortyzatory**
- **Ograniczniki uniemożliwiające nadmierne wychylenie elementów wahających się, wszystkie zderzenia są tłumione**
- **Elementy urządzenia wykończone w sposób eliminujący posiadanie ostrych krawędzi, wystających gwintów itp.**
- **Maksymalne obciążenie na urządzeniu 150 kg**
- **Minimalny wzrost osoby ćwiczącej 140cm**
- **Montaż poprzez zabetonowanie nóg konstrukcji na głębokość 30-60cm**
- **Uchwyty – rączki wykonane z polichlorku winylu**

Wyprodukować w Polsce w oparciu o normę: PN-EN 16630:2015, w kolorze pomarańczowym RAL 2003.

Karta techniczna- STÓŁ DO GRY W PIŁKARZYKI

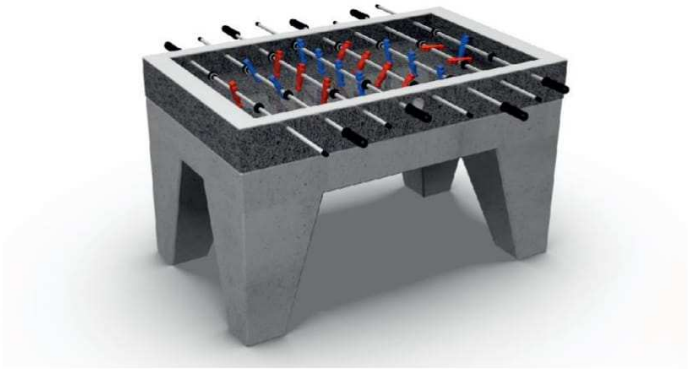

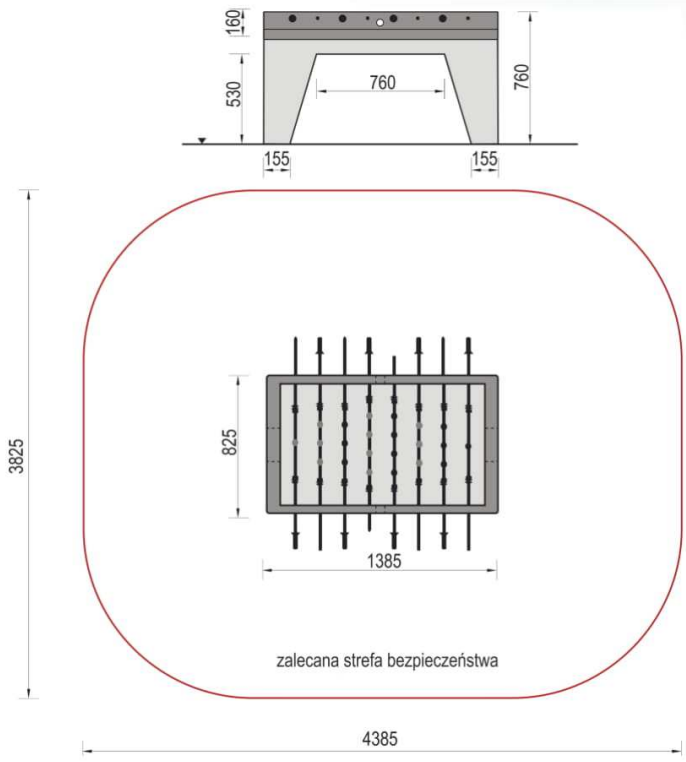

- Konstrukcja urządzenia wykonana z betonu klasy B30, a blat wykonany z betonu z kruszywem ozdobnym
- Urządzenie przeznaczone do zabawy na świeżym powietrzu
- Powierzchnia boiska szlifowana na gładko, co zapewnia wysoki komfort gry,
- Rączki z prętów chromowych zakończone są gumowymi uchwytami,
- Obrzeże boiska wykonane z listwy aluminiowej zabezpieczającej przed obiciem.

KARTA TECHNICZNA

Urządzenie siłowni zewnętrznej- PRASA NOŻNA + ŁAWECZKA

Montowany: na słupie kwadratowym

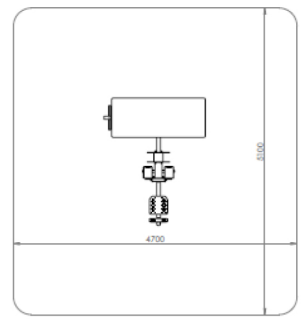

Wymiary urządzenia z słupem: (dł. x szer. x wys.): 210 x 170 x 200 cm

Strefa bezpieczna : 510 x470 cm

Opis produktu: Przyrząd sprzyjający ogólnemu rozwojowi naszego ciała. Poprawia ogólną kondycję organizmu. Poprawia ruchliwość kończyn dolnych, równoważy i koordynuję pracę całego ciała. Urządzenie posiada instrukcję obsługi urządzenia.

Specyfikacja urządzenia:

- **Rury stalowe o grubości ścianki od 2,9-4mm**
- **Średnice rur 25,4; 33,7; 42,4 ; 48,3; 60,3; 76,1; 88,9; 114,3; 139,7 mm**
- **Zabezpieczone antykorozyjnie poprzez cynkowanie i malowanie proszkowe**
- **Siedziska oraz stopnice wykonane ze stali ryflowanej – antypoślizgowe**
- **Gumowe części amortyzujące (odbojniki) , łożyska kulkowe, bezobsługowe, śruby metryczne nakrętki kołpakowe zabezpieczone przed odkręceniem, elementy swobodnie opadające posiadają amortyzatory**
- **Ograniczniki uniemożliwiające nadmierne wychylenie elementów wahających się, wszystkie zderzenia są tłumione**
- **Elementy urządzenia wykończone w sposób eliminujący posiadanie ostrych krawędzi, wystających gwintów itp.**
- **Maksymalne obciążenie na urządzeniu 150 kg**
- **Minimalny wzrost osoby ćwiczącej 140cm**
- **Montaż poprzez zabetonowanie nóg konstrukcji na głębokość 30-60cm**
- **Uchwyty – rączki wykonane z polichlorku winylu**

Wyprodukować w Polsce w oparciu o normę: PN-EN 16630:2015, w kolorze pomarańczowym RAL 2003.

KARTA TECHNICZNA

Urządzenie siłowni zewnętrznej- TWISTER + WAHADŁO

Montowany: na słupie kwadratowym

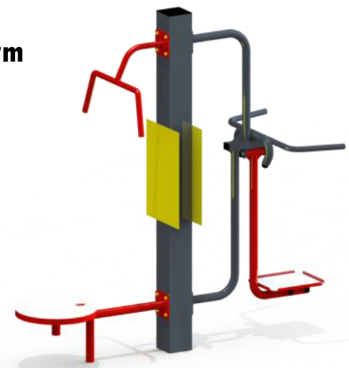

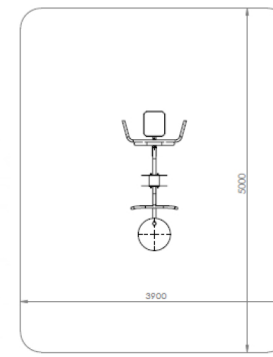

Wymiary urządzenia z słupem: (dł. x szer. x wys.): 139 x 79 x200 cm

Strefa bezpieczna : 500 x 390 cm

Opis produktu: Przyrząd sprzyjający ogólnemu rozwojowi naszego ciała. Poprawia ogólną kondycję organizmu. Poprawia ruchliwość kończyn dolnych, równoważy i koordynuję pracę całego ciała. Urządzenie posiada instrukcję obsługi urządzenia.

Specyfikacja urządzenia:

- **Rury stalowe o grubości ścianki od 2,9-4mm**
- **Średnice rur 25,4; 33,7; 42,4 ; 48,3; 60,3; 76,1; 88,9; 114,3; 139,7 mm**
- **Zabezpieczone antykorozyjnie poprzez cynkowanie i malowanie proszkowe**
- **Siedziska oraz stopnice wykonane ze stali ryflowanej – antypoślizgowe**
- **Gumowe części amortyzujące (odbojniki) , łożyska kulkowe, bezobsługowe, śruby metryczne nakrętki kołpakowe zabezpieczone przed odkręceniem, elementy swobodnie opadające posiadają amortyzatory**
- **Ograniczniki uniemożliwiające nadmierne wychylenie elementów wahających się, wszystkie zderzenia są tłumione**
- **Elementy urządzenia wykończone w sposób eliminujący posiadanie ostrych krawędzi, wystających gwintów itp.**
- **Maksymalne obciążenie na urządzeniu 150 kg**
- **Minimalny wzrost osoby ćwiczącej 140cm**
- **Montaż poprzez zabetonowanie nóg konstrukcji na głębokość 30-60cm**
- **Uchwyty – rączki wykonane z polichlorku winylu**

Wyprodukować w Polsce w oparciu o normę: PN-EN 16630:2015, w kolorze pomarańczowym RAL 2003.

KARTA TECHNICZNA

Urządzenie siłowni zewnętrznej- "WIOŚLARZ"

Montowany: w wersji wolnostojącej

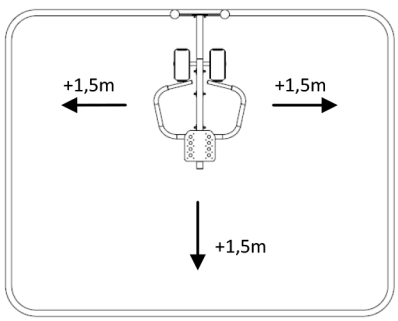

Wymiary urządzenia: (dł. x szer. x wys.) : 110 x 86 x 77 cm
strefa bezpieczna : 390 x 420 cm

Opis produktu: Przyrząd sprzyjający ogólnemu rozwojowi naszego ciała. Poprawia ogólną kondycję organizmu. Poprawia ruchliwość kończyn dolnych i górnych, równoważy i koordynuję pracę całego ciała. Urządzenie posiada instrukcję obsługi urządzenia.

Specyfikacja urządzenia:

- **Rury stalowe o grubości ścianki od 2,9-4mm**
- **Średnice rur 25,4; 33,7; 42,4 ; 48,3; 60,3; 76,1; 88,9; 114,3; 139,7 mm**
- **Zabezpieczone antykorozyjnie poprzez cynkowanie i malowanie proszkowe**
- **Siedziska oraz stopnice wykonane ze stali ryflowanej – antypoślizgowe**
- **Gumowe części amortyzujące (odbojniki) , łożyska kulkowe, bezobsługowe, śruby metryczne nakrętki kołpakowe zabezpieczone przed odkręceniem, elementy swobodnie opadające posiadają amortyzatory**
- **Ograniczniki uniemożliwiające nadmierne wychylenie elementów wahających się, wszystkie zderzenia są tłumione**
- **Elementy urządzenia wykończone w sposób eliminujący posiadanie ostrych krawędzi, wystających gwintów itp.**
- **Maksymalne obciążenie na urządzeniu 150 kg**
- **Minimalny wzrost osoby ćwiczącej 140cm**
- **Montaż poprzez zabetonowanie nóg konstrukcji na głębokość 30-60cm**
- **Uchwyty – rączki wykonane z polichlorku winylu**

Wyprodukować w Polsce w oparciu o normę: PN-EN 16630:2015, w kolorze pomarańczowym RAL 2003.

KARTA TECHNICZNA

Urządzenie siłowni zewnętrznej- "WYCIĄG GÓRNY + WYCISKANIE SIEDZĄC"

Montowany: na słupie kwadratowym

Wymiary urządzenia z słupem: (dł. x szer. x wys.): 139 x 79 x200 cm

Strefa bezpieczna : 535 x 380 cm

Opis produktu: Przyrząd sprzyjający ogólnemu rozwojowi naszego ciała. Poprawia ogólną kondycję organizmu. Poprawia ruchliwość kończyn dolnych, równoważy i koordynuję pracę całego ciała. Urządzenie posiada instrukcję obsługi urządzenia.

Specyfikacja urządzenia:

- **Rury stalowe o grubości ścianki od 2,9-4mm**
- **Średnice rur 25,4; 33,7; 42,4 ; 48,3; 60,3; 76,1; 88,9; 114,3; 139,7 mm**
- **Zabezpieczone antykorozyjnie poprzez cynkowanie i malowanie proszkowe**
- **Siedziska oraz stopnice wykonane ze stali ryflowanej – antypoślizgowe**
- **Gumowe części amortyzujące (odbojniki) , łożyska kulkowe, bezobsługowe, śruby metryczne nakrętki kołpakowe zabezpieczone przed odkręceniem, elementy swobodnie opadające posiadają amortyzatory**
- **Ograniczniki uniemożliwiające nadmierne wychylenie elementów wahających się, wszystkie zderzenia są tłumione**
- **Elementy urządzenia wykończone w sposób eliminujący posiadanie ostrych krawędzi, wystających gwintów itp.**
- **Maksymalne obciążenie na urządzeniu 150 kg**
- **Minimalny wzrost osoby ćwiczącej 140cm**
- **Montaż poprzez zabetonowanie nóg konstrukcji na głębokość 30-60cm**
- **Uchwyty – rączki wykonane z polichlorku winylu**

Wyprodukować w Polsce w oparciu o normę: PN-EN 16630:2015, w kolorze pomarańczowym RAL 2003.

Karta technicza- REGULAMIN PLACU ZABAW

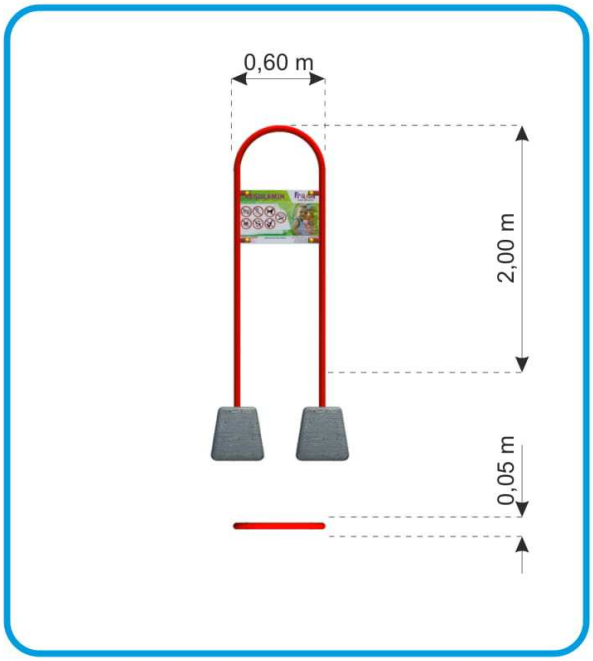

Elementy nośne urządzenia wykonane z metalu zabezpieczonego antykorozyjnie i malowanego proszkowo. Tablica wykonana ze sklejki drewna liściastego, wodoodpornej, pokrytej filmem melaminowym. Elementy mocowań wykonane ze stali węglowej konstrukcyjnej są malowane proszkowo lub ocynkowane. Wszystkie połączenia śrubowe wykonane z użyciem elementów ocynkowanych, a ich końce zabezpieczone plastikowymi kapslami, poprawiającymi bezpieczeństwo.

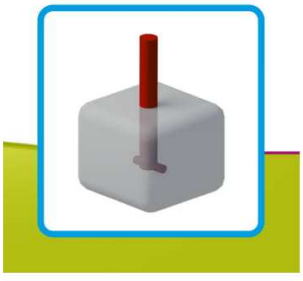

Karta techniczna- ZESTAW SPRAWNOŚCIOWY

Elementy składowe:
- wieża z drabinką 1 szt.
- ślizg metalowy 1 szt.
- przeplotnia linowa 1 szt.
- drabinka krzyżakowa 1 szt

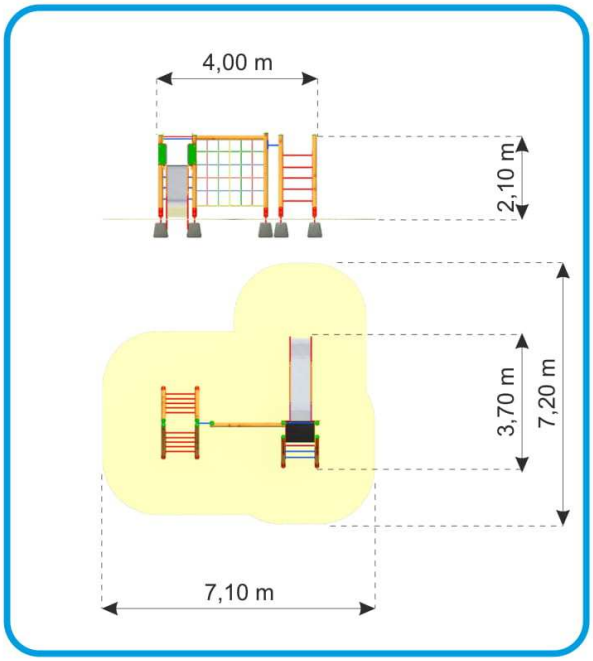

Elementy nośne zestawu wykonane z drewna sosnowego, toczonego cylindrycznie z rdzeniem lub bezrdzeniowego. W opcji także z drewna klejonego wzdłużnie lub metalu zabezpieczonego antykorozyjnie i malowanego proszkowo. Drewno jest impregnowane ciśnieniowo co zabezpiecza je przed wpływem szkodliwych warunków atmosferycznych. Ślizgawka wykonana z metalu spełnia wymogi normy PN-EN 1176. Bariery ochronne wykonane ze sklejki drewna liściastego, wodoodpornej, pokrytej filmem melaminowym lub z płyty HDPE odpornej na warunki atmosferyczne. Trapy wykonane ze sklejki drewna liściastego, wodoodpornej, antypoślizgowej. Liny polipropylenowe na oplocie stalowym o średnicy 16-18 mm połączone ze sobą przy pomocy łączników aluminiowych oraz z tworzywa sztucznego. Elementy mocowań wykonane ze stali węglowej konstrukcyjnej są malowane proszkowo lub ocynkowane. Wszystkie połączenia śrubowe wykonane z użyciem elementów ocynkowanych, a ich końce zabezpieczone plastikowymi kapslami, poprawiającymi bezpieczeństwo.

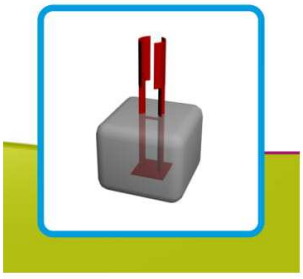

Karta techniczna- ZJAZD LINOWY

Elementy nośne urządzenia wykonane z drewna sosnowego, toczonego cylindrycznie z rdzeniem lub bezrdzeniowego. W opcji także z drewna klejonego wzdłużnie lub metalu zabezpieczonego antykorozyjnie i malowanego proszkowo. Drewno jest impregnowane ciśnieniowo co zabezpiecza je przed wpływem szkodliwych warunków atmosferycznych. Trapy i podesty wykonane ze sklejki drewna liściastego, wodoodpornej, antypoślizgowej. Elementy mocowań wykonane ze stali węglowej konstrukcyjnej są malowane proszkowo lub ocynkowane. Wszystkie połączenia śrubowe wykonane z użyciem elementów ocynkowanych, a ich końce zabezpieczone plastikowymi kapslami, poprawiającymi bezpieczeństwo.

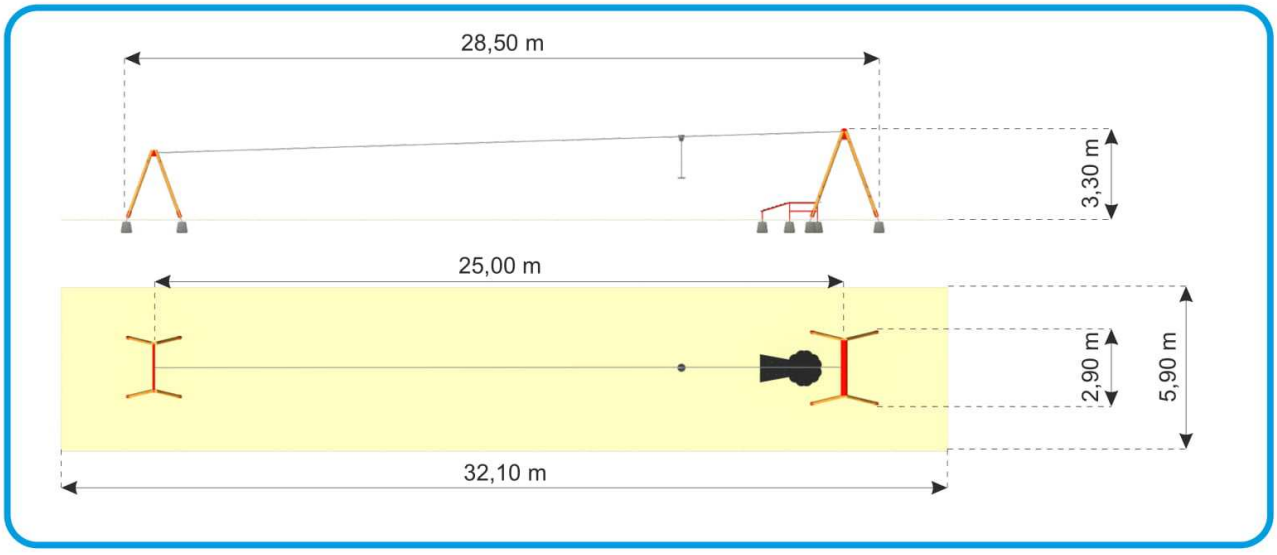

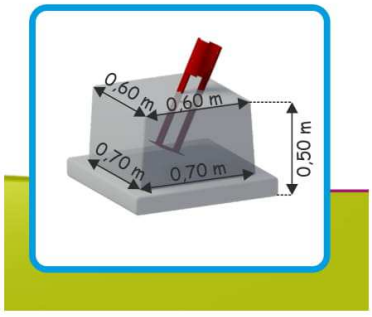

KARTA TECHNICZNA

ŁAWKA Z OPARCIEM

DŁUGOŚĆ	1,68 m
WYSOKOŚĆ	0,48 m

Konstrukcja stalowa wykonana z profili 60x40mm zabezpieczonych antykorozyjnie poprzez malowanie proszkowe. Listwy z drewna iglastego zabezpieczone przed wpływem szkodliwych warunków atmosferycznych poprzez lakierowanie. Szczeble mocowane za pomocą śrub cynkowanych oraz zabezpieczonych nakładkami z tworzywa.
***sposób posadowienia :** montaż przez zabetonowanie elementów kotwiących bezpośrednio gruncie.

KARTA TECHNICZNA

KOSZ NA ŚMIECI

POJEMNOŚC KOSZA	40 l
WYMIARY	480 x 400 x 1250 mm

KOSZ NA ŚMIECI

Kosz wykonany z blachy o grubości1,5 mm, a daszka o grubości 2,0 mm. Pojemność kosza 40l. Kosz jest ocynkowany i malowany specjalnymi farbami szkowymi (wypalanymi) dzięki czemu uzyskuje dużą odporność na czynniki atmosferyczne oraz promieniowanie UV. Daszek chroni przed opadami atmosferycznymi oraz rozwiewaniem umieszczonych wewnątrz odpadów przez wiatr.

*__sposób posadowienia:__ zabetonowanie słupka na głębokość 60cm bezpośrednio w gruncie.

KARTA TECHNICZNA

STÓŁ DO GRY W SZACHY

WYMIARY:	1,6m x 1,6m x 0,76 m

STÓŁ DO GRY W SZACHY

Betonowy stół do gry wykonany jest na bazie surowców naturalnych. Stół jest odpowiednio zbrojony prętem żebrowym oraz mikro- włóknami. Blat stołu jest szlifowany i lakierowany. Pole gry jest szlifowane oraz lakierowane. Całość pokryta jest impregnatem zabezpieczającym powierzchnie przed szkodliwym działaniem czynników atmosferycznych. Podstawa stołu (nogi) wykonana jest w technologii betonu płukanego na bazie kruszyw naturalnych. Siedziska drewniane malowane impregnatem oraz zabezpieczone lakierem.